Electrolux PROFESSIONAL

Modulare Großküchengeräteserie 700XP 4-Zonen-Infrarot-Tischherd

Technisches Datenblatt
ARTIKEL #
MODELL #

NAME #

SIS #

AIA #



371025 (E7IREH4000)	INFRAROT-TISCHHERD 800 MM
371134 (E7IREH400N)	INFRAROT-TISCHHERD 800 MM 230 V

Kurzbeschreibung

Artikel Nr.

Infrarotherd, 4 Zonen (je 2,2 kW), Tischgerät
mit 1,5 mm starker Deckplatte aus CrNiStahl 1.4301, Front-, Rücken- und Seitenverkleidungen aus CrNiStahl 1.4301 mit Scotch-Brite Schliff
- 6 mm starke Glaskeramikplatte
- Kochzonendurchmesser: 230 mm
Tischgerät, Korpushöhe 250 mm

Genehmigung:

Hauptmerkmale

- 6 mm dickes Glaskeramik-Kochfeld mit 4 Infrarot-Heizzonen.
- Die runden, konzentrischen Heizzonen je 230 mm geben selbst an große Pfannen gleichmäßige Wärme ab.
- Kochplatte eingeschweißt zum Vermeiden von Infiltrierung des Unterbaus.
- Restwärmeanzeige.
- Warnleuchte zur Anzeige der Restwärme an der Platte.
- Geringe Wärmeabstrahlung an die Küche.
- Beheizung durch Ultra-Hochleistungs-Heizelemente.
- Das glatte Glaskeramik Kochfeld ist leicht zu reinigen und bietet ein Maximum an Hygiene.
- IPX4 Spritzwasserschutz.
- Geeignet für die Installation auf der Arbeitsplatte.

Konstruktion

- Außenverkleidung aus Edelstahl mit Scotch Brite Schliff.
- Einteilige tiefgezogene 1,5 mm dicke Deckplatte aus Edelstahl.
- Gerät mit rechtwinkligen Seitenkanten für bündige Verbindung der Gerät nebeneinander ohne Ritzen und Schmutzecken.

Nachhaltigkeit

- Energieregelung für jede Zone.

Optionales Zubehör

- Verbindungs-/Dichtungsmittel PNC 206086 ❑
- Träger für Brückeninstallation, 800 mm PNC 206137 ❑
- Träger für Brückeninstallation, 1000 mm PNC 206138 ❑
- Träger für Brückeninstallation, 1200 mm PNC 206139 ❑
- Träger für Brückeninstallation, 1400 mm PNC 206140 ❑
- Träger für Brückeninstallation, 1600 mm PNC 206141 ❑
- Verbreiterung für Wasserstandsäule für Serie 700 PNC 206291 ❑
- Rückseitiger Abgaskamin, 800 mm PNC 206304 ❑
- Seitlicher Handlauf rechts/ links Marine für XP700 PNC 206307 ❑
- RÜCKS. HANDLAUF 800 MM - MARINE PNC 206308 ❑

• Netzgitter für Abzugskanal, 400 mm (700XP/900)	PNC 206400	❑
• Front-Handlauf, 600 mm	PNC 216047	❑
• Front-Handlauf, 1200 mm	PNC 216049	❑
• Front-Handlauf, 1600 mm	PNC 216050	❑
• Breiter Handlauf, Portionierbord, 800 mm	PNC 216186	❑
• 2 Seitenblenden für Tischgeräte	PNC 216277	❑

Das Unternehmen behält sich das Recht auf Änderungen der Spezifikation vor.

Modulare Großküchengeräteserie 700XP 4-Zonen-Infrarot-Tischherd

Front

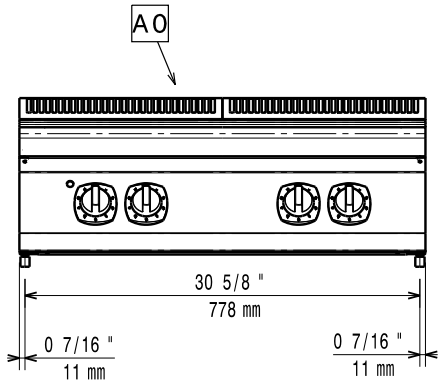

Seite

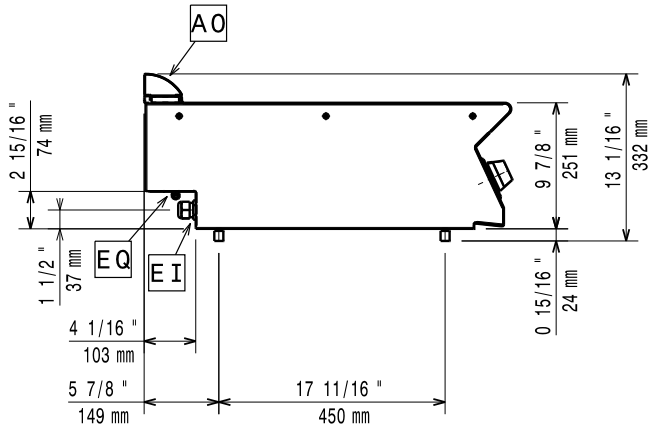

EI = Elektroanschluss
EQ = Equipotentialschraube

oben

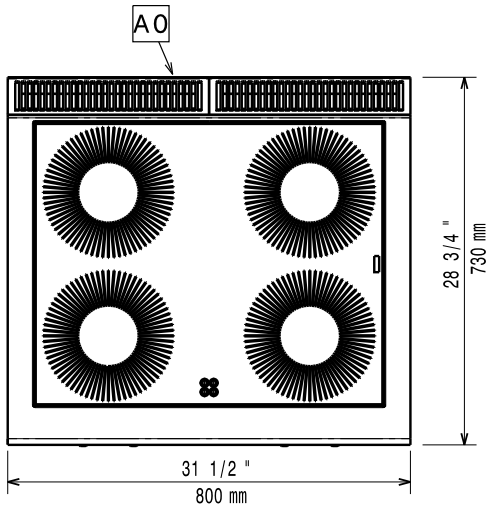

Elektrisch

Netzspannung:	
371025 (E7IREH4000)	380-400 V/3N ph/50/60 Hz
371134 (E7IREH400N)	230 V/3 ph/50/60 Hz
Gesamt-Watt	8.8 kW

Schlüsselinformation

Bei Aufstellung des Geräts auf oder neben ein temperaturempfindliches Möbel o. ä. muss ein Sicherheitsabstand von ca. 150 mm eingehalten oder eine Isoliervorrichtung installiert werden.

Nettogewicht:	35 kg
Versandgewicht:	
371025 (E7IREH4000)	42 kg
371134 (E7IREH400N)	41 kg
Versandhöhe:	
371025 (E7IREH4000)	530 mm
371134 (E7IREH400N)	540 mm
Versandlänge:	
371025 (E7IREH4000)	820 mm
371134 (E7IREH400N)	830 mm
Versandtiefe:	
371025 (E7IREH4000)	860 mm
371134 (E7IREH400N)	850 mm
Versandvolumen:	
371025 (E7IREH4000)	0.37 m³
371134 (E7IREH400N)	0.38 m³
Zertifizierungsgruppe	
371025 (E7IREH4000)	N7CIE
371134 (E7IREH400N)	NIR78
Leistung vordere Platten	2.2 - 2.2 kW
Leistung hintere Platten	2.2 - 2.2 kW
Abmessungen vordere Platten	Ø 230 Ø 230
Abmessungen hintere Platten:	Ø 230 Ø 230

Das Unternehmen behält sich das Recht auf Änderungen der Spezifikation vor.